ИНСТРУКЦИЯ ПО СБОРКЕ

Тумба под ТВ «Мока»

пр.КН.НМ.116.06.00.00.00

Габаритные размеры:

Ширина: 1780 мм

Высота: 485 мм

Глубина: 366 мм

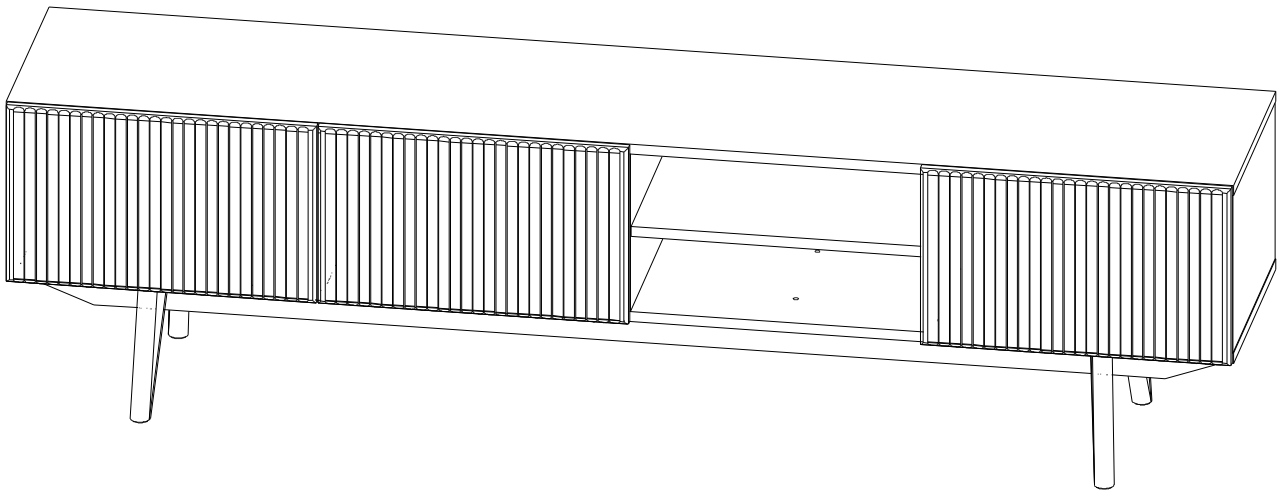

EAC ЭЛМЕКО мебельная фабрика

Тумба под ТВ 116.06 «Мока»

Гарантийный срок: Мебель бытовая - 24 мес., мебель для сидения и лежания - 18 мес.
Срок службы 10 лет

Соответствует требованиям ТР ТС 025/2012

ТУ 31.09.10-003-89876601-2022

Дата изготовления_____

ООО МФ "Олимп-мебель" 606400 Россия, Нижегородская обл., г.Балахна, ул.Челюскинцев 27

ЕАЭС N RU Д-RU.PA03.B.82294_22 Мебель бытовая корпусная на каркасе из древесных материалов (кроме детской)

Фурнитура

Евровинт 7х50 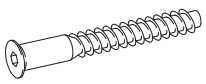 22 шт. A	Евроключ  1 шт. B	Заглушка для евровинта  30 шт. C	Дюбель ввинчиваемый 5х34 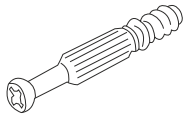 10 шт. D	Эксцентрик 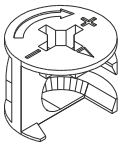 10 шт. E	Заглушка для эксцентрика 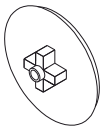 10 шт. F
Шуруп 3,5х16 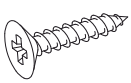 24 шт. G	Петля накладная 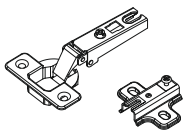 6 шт. H	Гвоздь 2х20  41 шт. I	Заглушка технологическая Ф5  4 шт. P	Полкодержатель 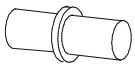 4 шт. R	Подкладка для опор 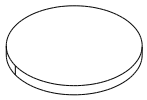 4 шт. V
Толкатель универсальный 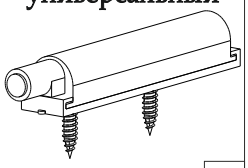 3 шт U					

Важно:*внешний вид фурнитуры может отличаться от указанного!!!*

Инструменты

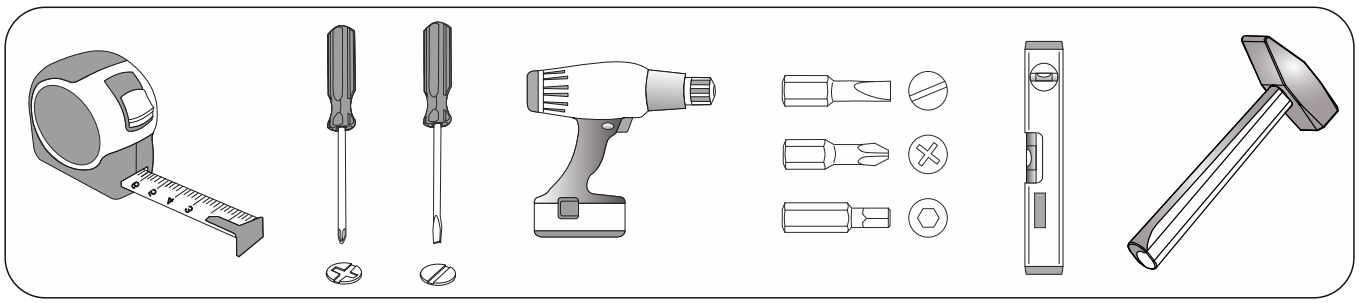

Гарантии изготовителя

Гарантийный срок эксплуатации изделия составляет: мебель бытовая – 24 мес., мебель для сидения и лежания, мебель детская – 18 мес., мебель детская для сидения и лежания – 12 мес. Гарантийный срок при розничной продаже через торговую сеть исчисляется со дня продажи мебели.

В период гарантийного срока изготовитель гарантирует ремонт изделий или его замену, если потребителем не нарушены правила транспортирования, хранения сборки и эксплуатации.

Претензии предъявляются потребителем непосредственно в торговую организацию, в которой была приобретена мебель, предъявив настоящую «инструкцию по сборке» и копию товарного чека.

Предприятие-изготовитель оставляет за собой право вносить изменения в конструкцию изделия (в том числе замену фурнитуры), не ухудшающие его конструктивные и эксплуатационные характеристики.

Важно: *сохраняйте, пожалуйста, инс трукцию в случае повторной сборки мебели или рекламаций. В случае составления рекламации пользуйтесь обозначениями из данной инструкции по сборке.*

С условиями гарантийного обслуживания, а также с рекомендациями по обслуживанию и эксплуатацией за мебелью ознакомлен: _____ (подпись клиента)

Спецификация материалов						
Поз.	**Обозначение**	**Наименование**	**Длина, мм**	**Ширина, мм**	**Толщина, мм**	**Кол-во, шт**
2	КН.НМ.116.06.00.00.01	Крышка	1780	350	16	1
3	КН.НМ.116.06.00.00.02	Дно	350	1780	16	1
4	КН.НМ.116.06.00.00.03	Полка	345	422	16	1
5	КН.НМ.116.06.00.00.04	Планка	65	1754	16	2
6	КН.НМ.116.06.00.00.05	Перегородка	350	244	16	1
7	КН.НМ.116.06.00.00.06	Перегородка	350	244	16	1
8	КН.НМ.116.06.00.00.07	Ст. бок. Правая	244	350	16	1
9	КН.НМ.116.06.00.00.08	Ст. бок. Левая	244	350	16	1
10	КН.НМ.116.06.00.00.09	Перегородка	350	244	16	1
11	КН.НМ.116.06.00.00.10	Дверь	274	450	16	3
12	КН.НМ.116.06.00.00.11	Ст. задняя ДВПО	272	1774	2,5	1
13	КН.НМ.116.06.00.00.13	Опора левая	210	48	28	2
14	КН.НМ.116.06.00.00.12	Опора правая	210	48	28	2

Качество мебели зависит от качества сборки. Рекомендуем доверять сборку специалистам.

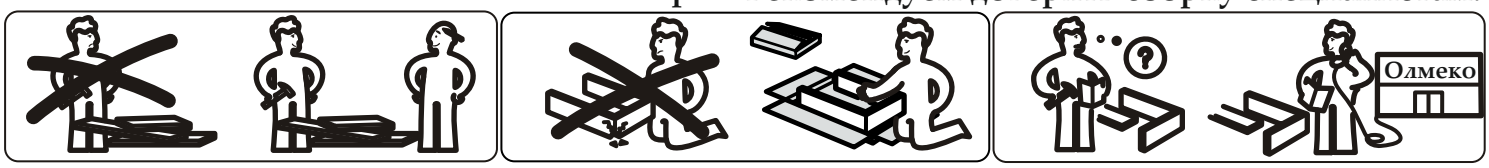



Порядок сборки

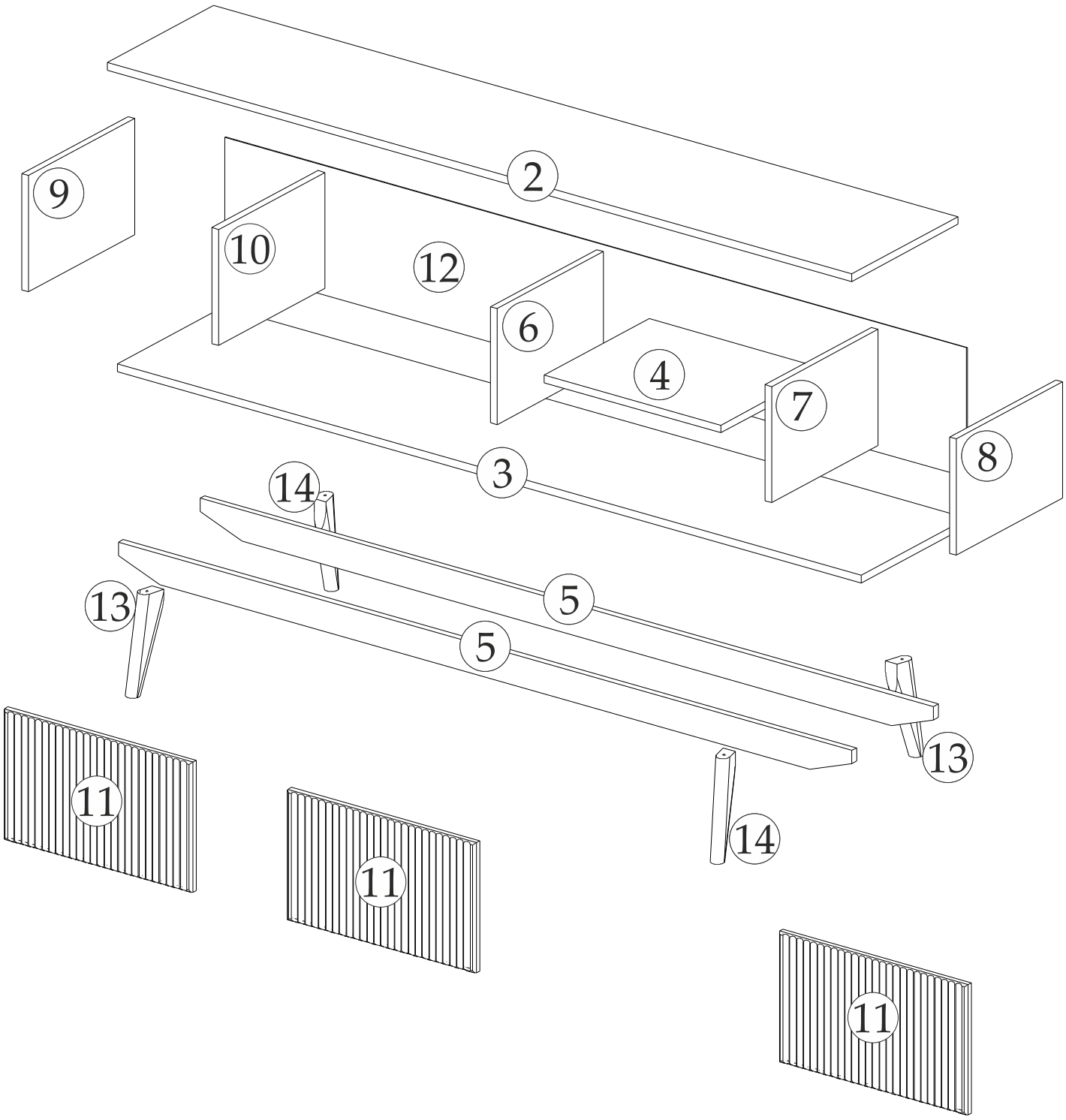

1

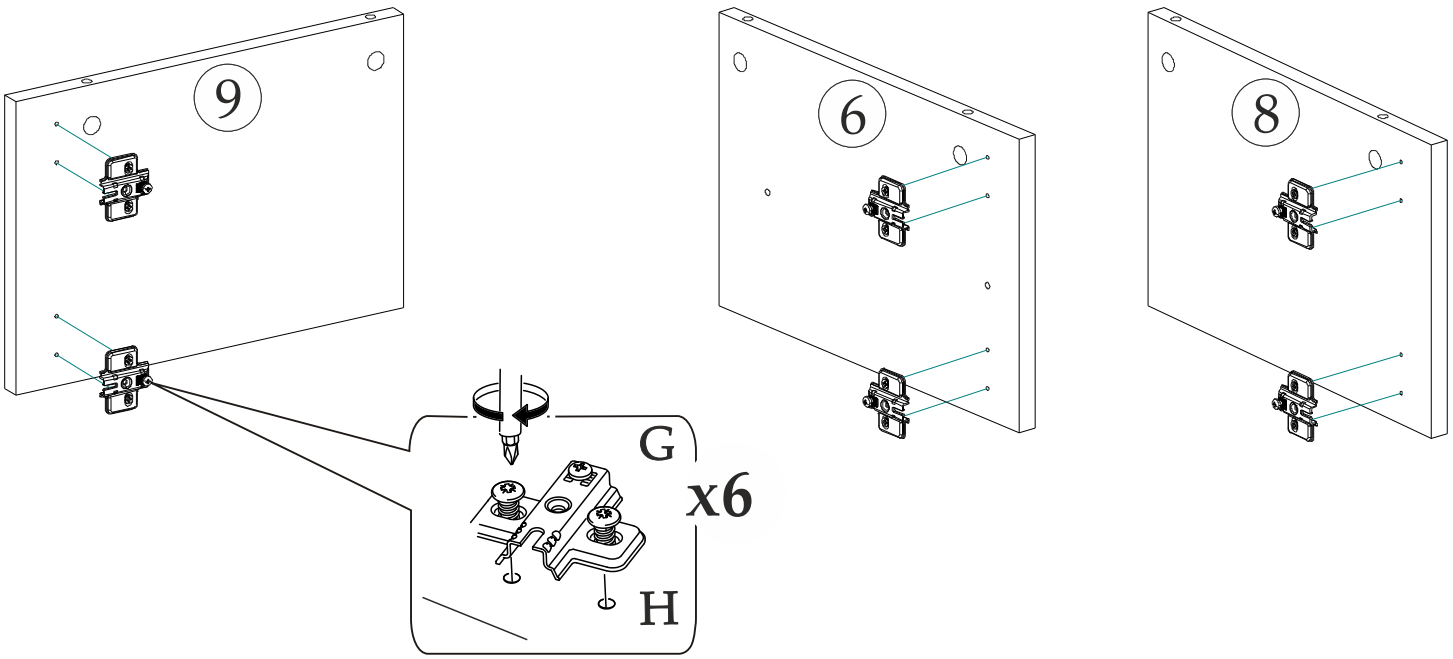

2

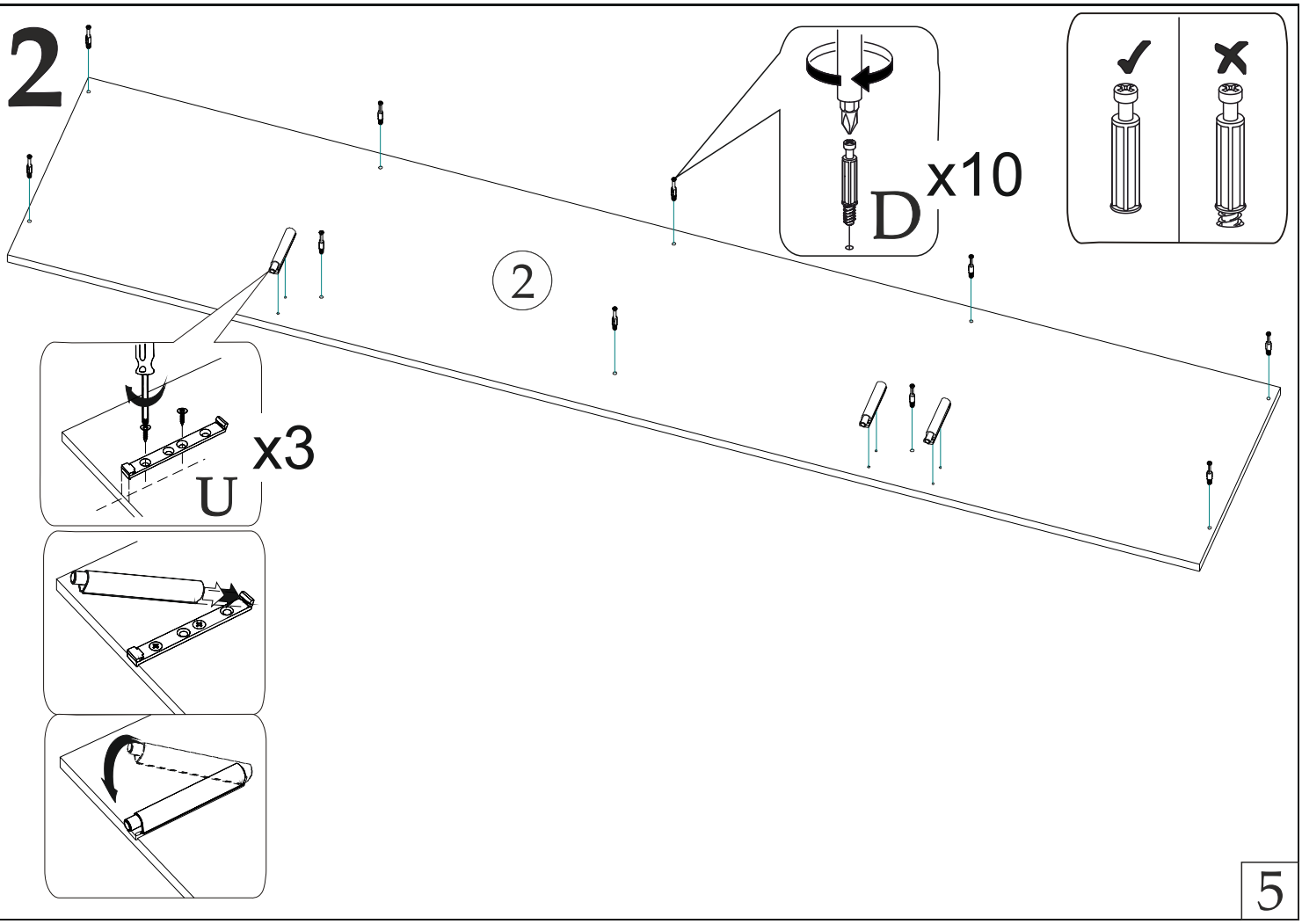

3 Лицевой к полу

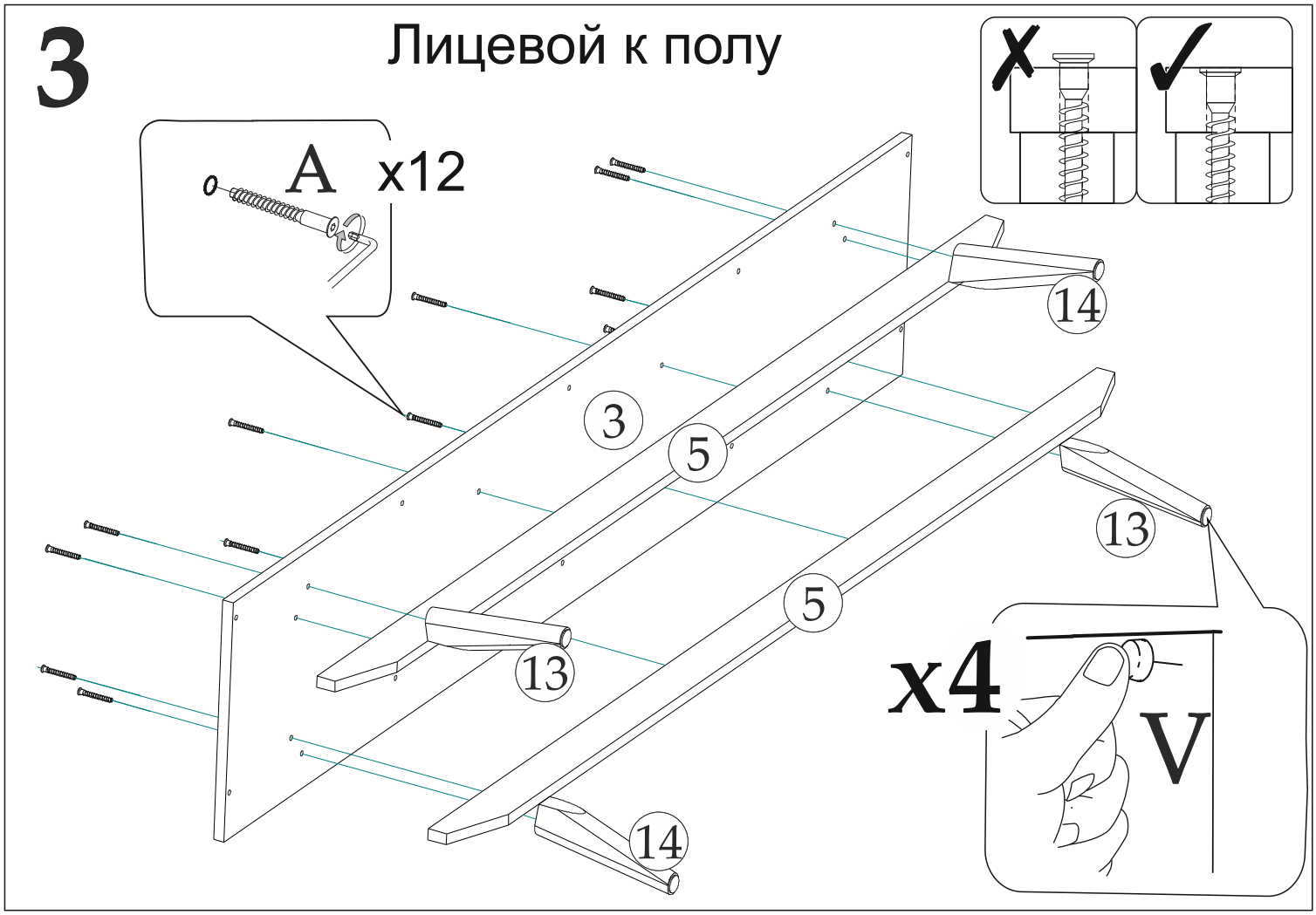

4 Лицевой к полу

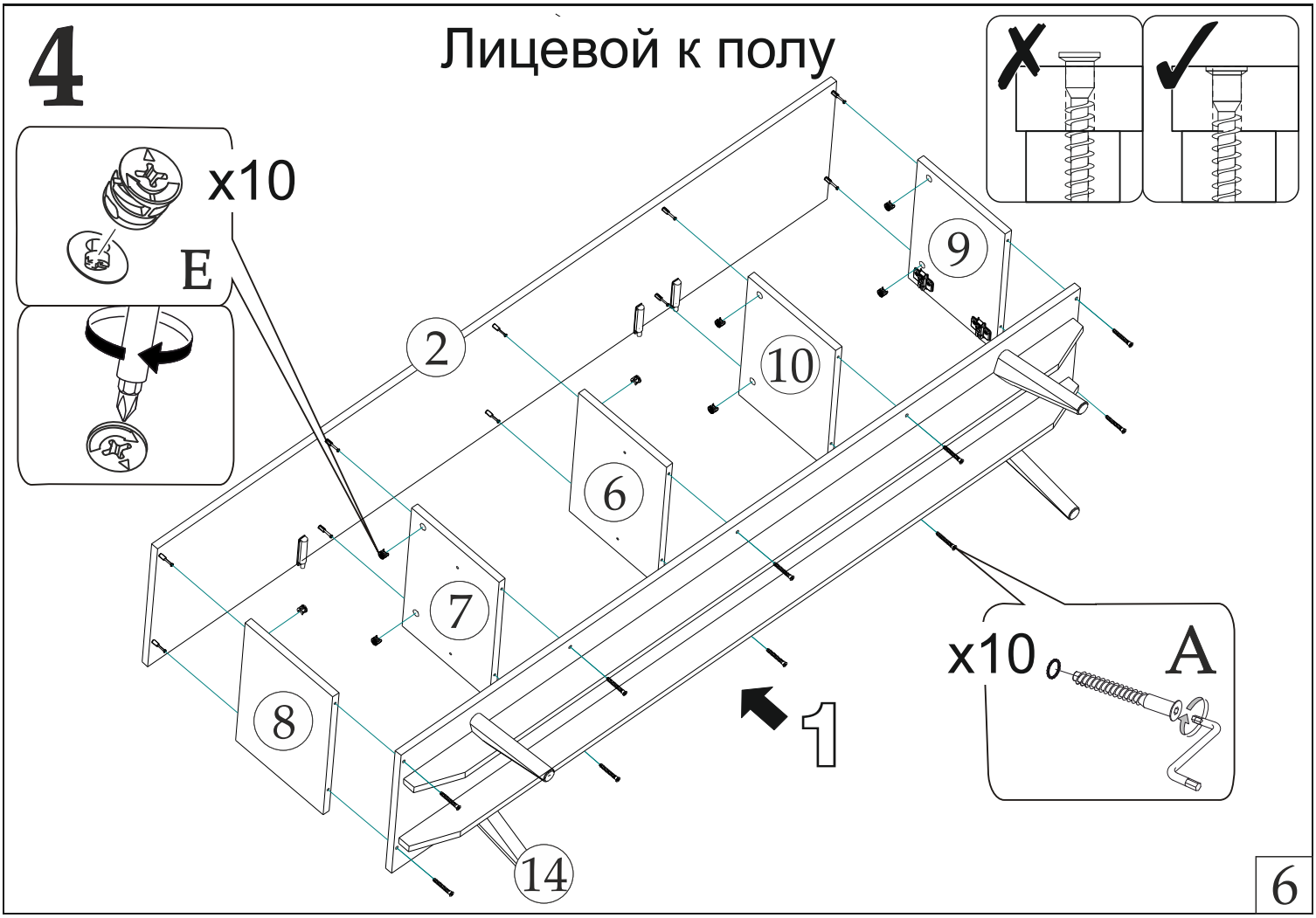

5

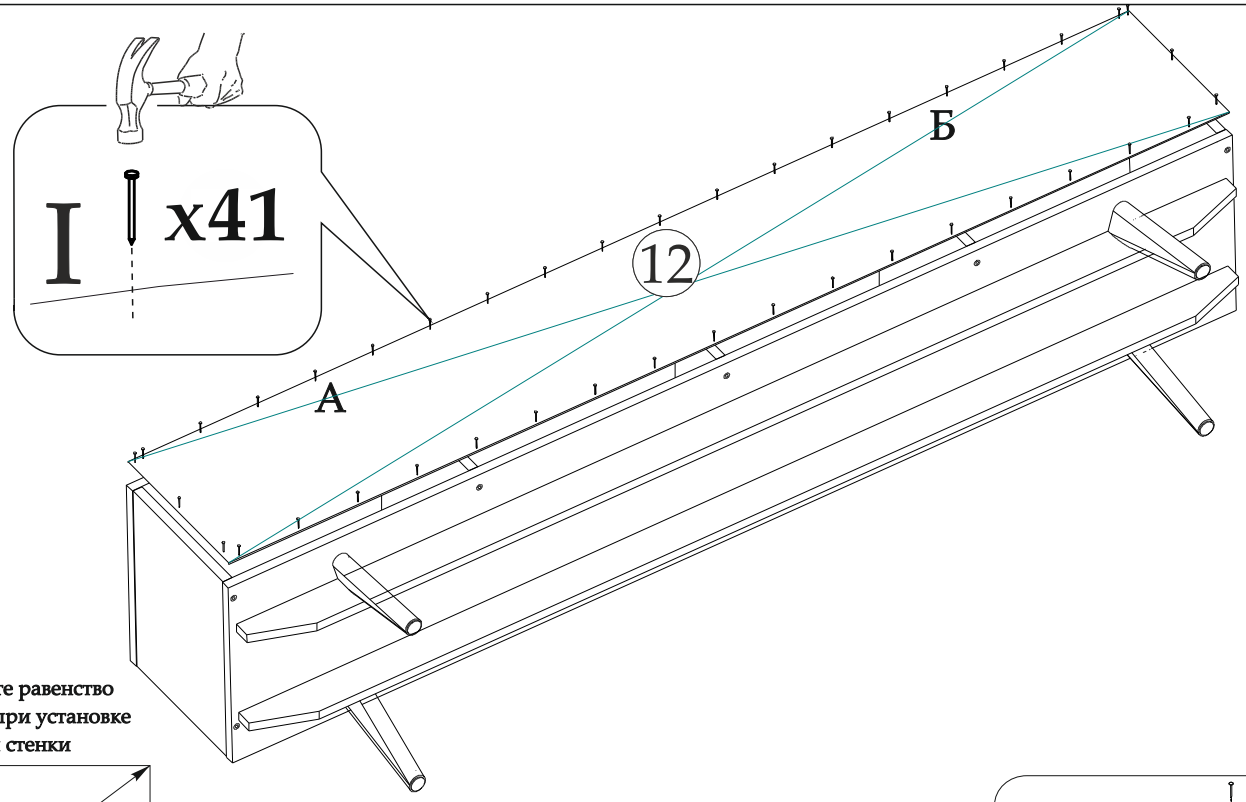

Соблюдайте равенство диагоналей при установке задней стенки

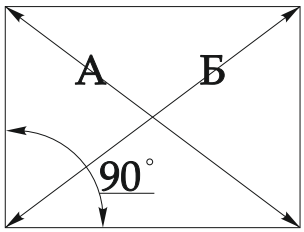

А=Б

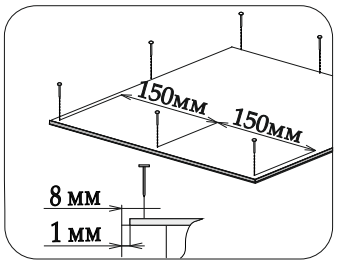

6 x3

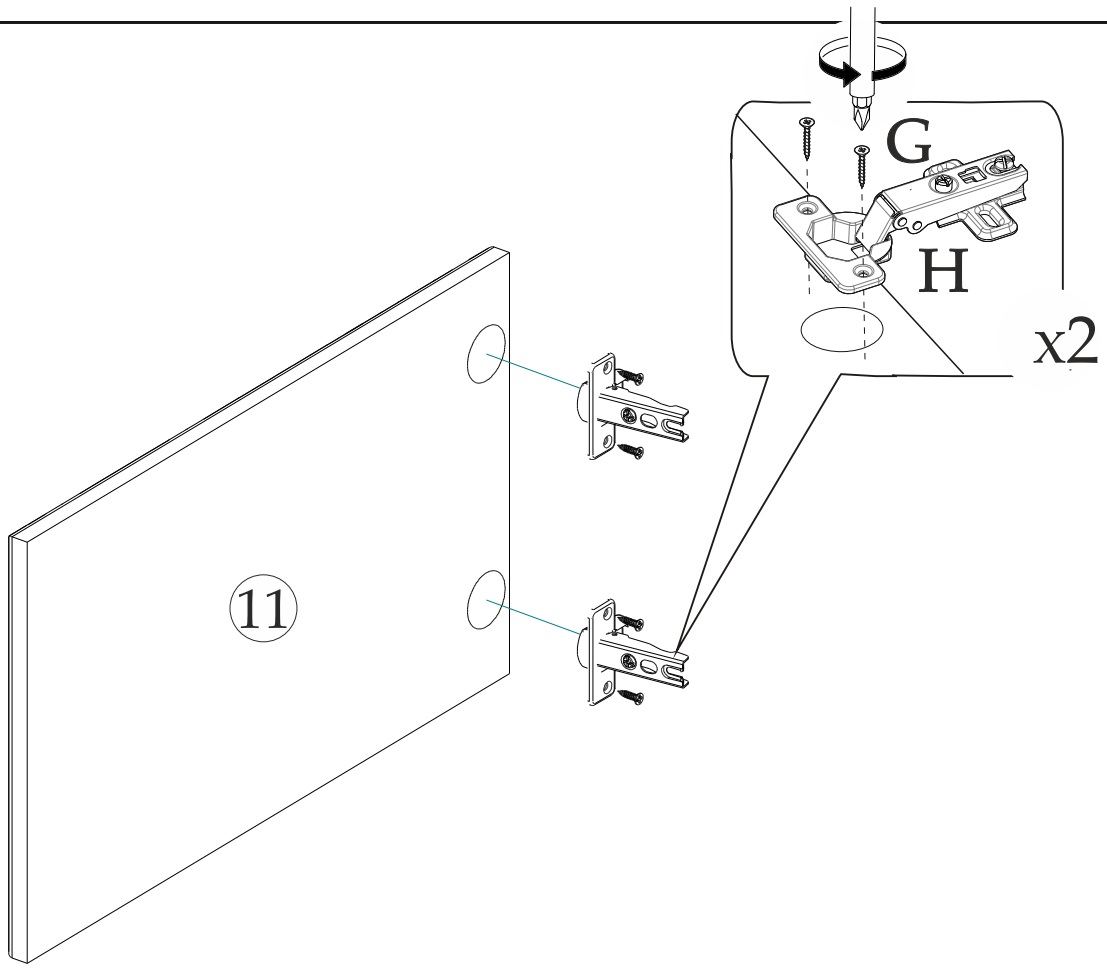

7

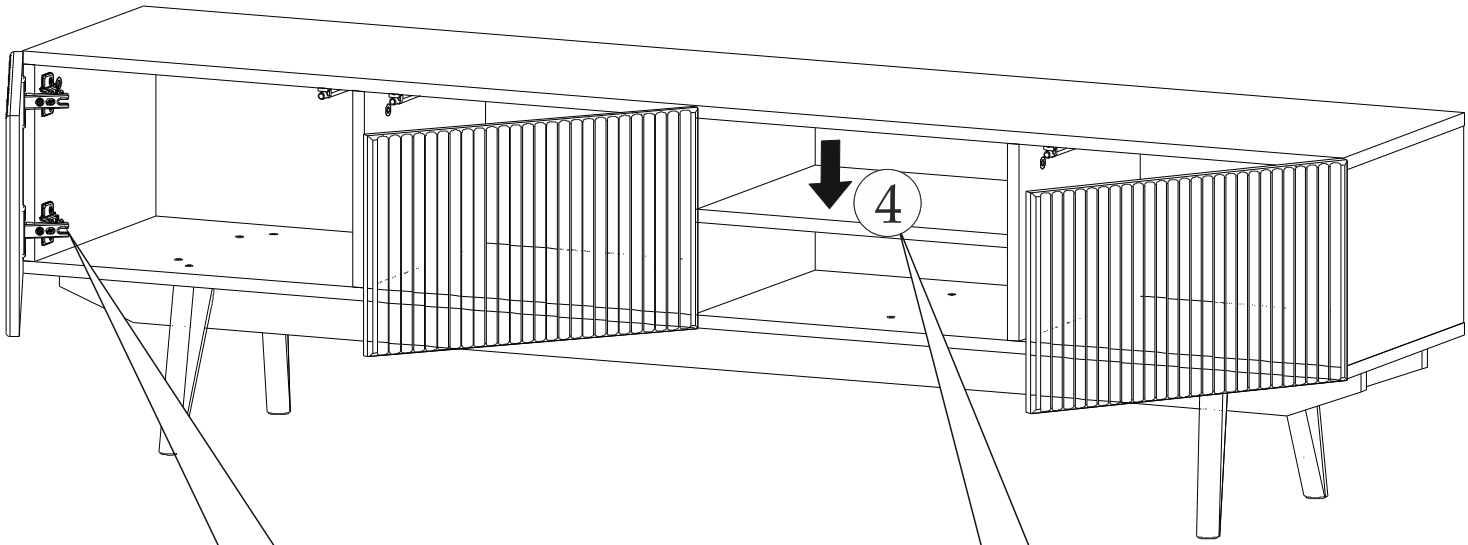

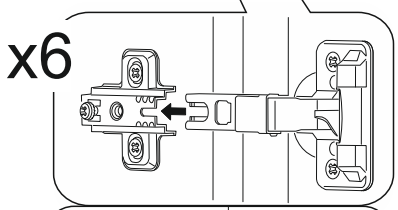

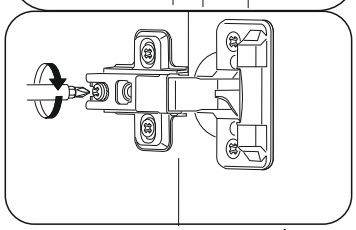

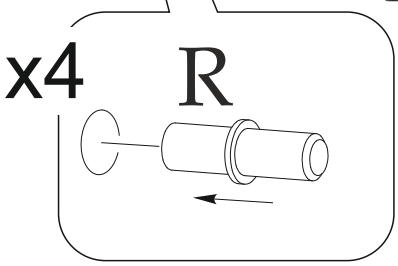

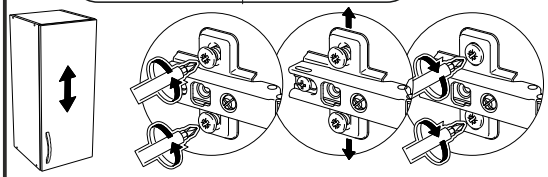

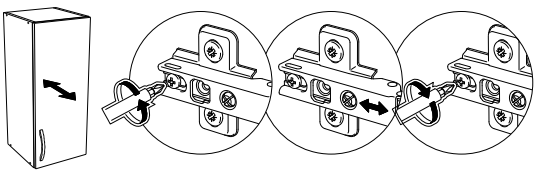

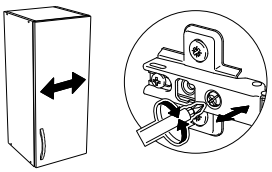

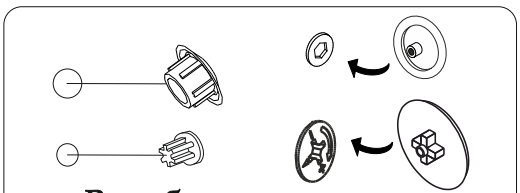

В свободные видимые
отверстия вставить заглушки